GA-TYPE 抗震裝置

Snubbers

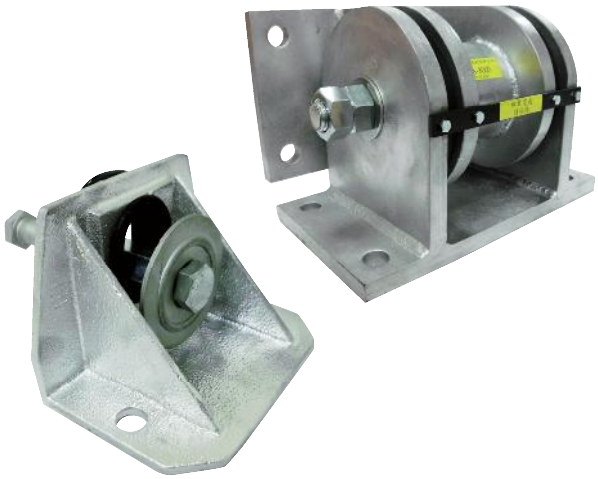

◇專門為抗地震破壞而設計的鋼製掣震裝置。
◇耐震強度 : 水平方向 1G, 垂直方向 0.5G。
◇設備正常運作時 , 不會與抗震裝置接觸 , 避免振動傳遞。
◇可依現場設備選擇適合的型號及數量。
◇另有全不銹鋼材質可供選擇 , 防銹能力更佳。
◇適用設備 : 冰水主機、冷卻水塔、泵浦 , 發電機及各式落地式設備。

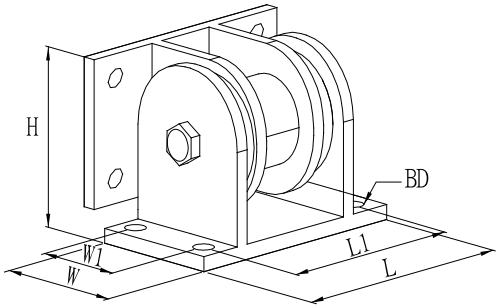

GA-6000 & GA-8000

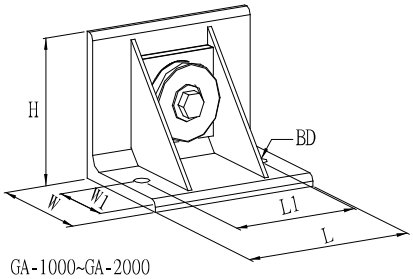

GA-1000~GA-2000

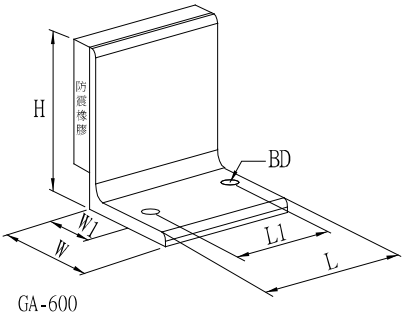

GA-600

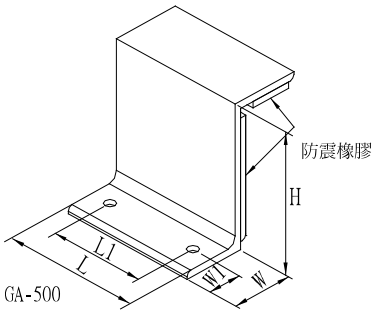

GA-500

規格	尺寸mm					
	L	L1	W	W1	H	ØBD
GA-500	120	80	100	50	60	14
GA-600	120	80	100	50	100	14
GA-1000	150	110	100	50	100	14
GA-1500	175	135	150	75	150	18
GA-2000	200	160	200	100	200	18

規格	尺寸mm					
	L	L1	W	W1	H	ØBD
GA-6000	280	230	150	100	182	20
GA-8000	360	300	200	140	240	25