B-TYPE 彈簧式避震器

◇金屬外框材質為球狀鑄鐵採熱浸鍍鋅處理,耐候性佳。

◇彈簧外表防銹採粉體塗裝處理,使用壽命長。(可訂製白鐵規格)

◇彈簧撓度設計有25mm,40mm等規格。

◇外框底部提供6mm厚之耐磨膠墊,具防滑功能。

◇適用設備:冰水主機、發電機、消防泵浦及各式落地式設備。

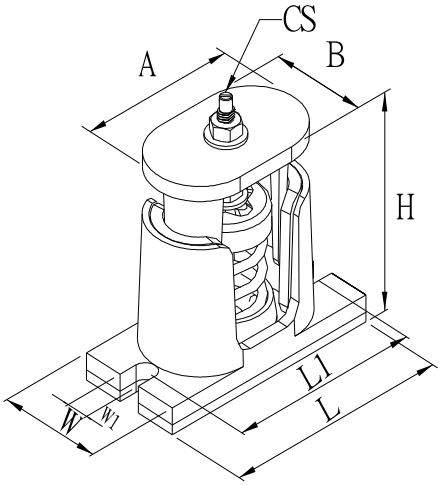

規格	尺寸mm							
	L	L1	W	W1	H	A	B	ØCS
BA1	210	180	90	15	170	155	90	M12
BB1	210	180	90	15	175	155	90	M12
BS1	150	130	70	14	115	107	65	M10

型號	設計荷重Kgs	適用撓度mm	彈簧顏色	型號	設計荷重Kgs	適用撓度mm	彈簧顏色
BS1-20	20	25	紅	BS1-180	180	25	棕
BS1-30	30	25	橙	BS1-250	250	25	紫
BS1-50	50	25	黃	BS1-300	300	25	灰
BS1-80	80	25	綠				
BS1-130	130	25	藍				