E-TYPE 慣性基座

Inertia Base

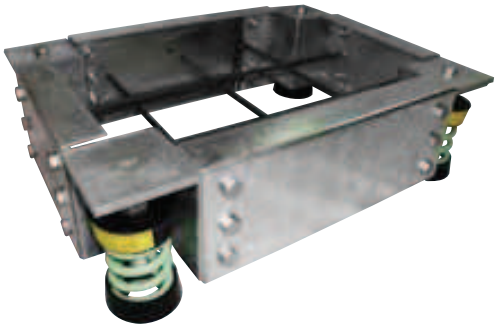

◇惰性基座外框採熱浸鍍鋅處理，耐候性佳。
◇彈簧撓度設計有 25mm,40mm,50mm,75mm 等規格。
◇有節省高度的拖架設計，將設備重心下降。
◇可依需求搭配抗震裝置，防止地震的破壞。
◇可依客戶需求訂製基座尺寸。
◇另有全不銹鋼材質可供選擇，防銹能力更佳。
◇適用設備：泵浦、消防泵浦、各式落地式設備。

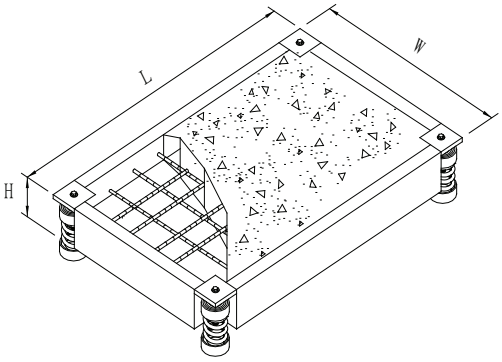

規格	尺寸mm		
	L	W	H
EA-60-45	600	450	150
EA-90-45	900	450	150
EA-100-60	1000	600	150
EA-120-45	1200	450	150
EA-120-60	1200	600	150
EA-120-70	1200	700	150
EA-135-75	1350	750	150
EA-150-60	1500	600	150
EA-150-90	1500	900	150
EA-180-75	1800	750	150
EA-180-90	1800	900	150
EA-200-75	2000	750	150
EA-200-100	2000	1000	150
EA-200-120	2000	1200	150
EA-220-75	2200	750	150
EA-220-100	2200	1000	150
EA-220-120	2200	1200	150
EA-250-100	2500	1000	150
EA-250-120	2500	1200	150

規格	尺寸mm		
	L	W	H
EB-150-60	1500	600	200
EB-180-75	1800	750	200
EB-180-90	1800	900	200
EB-200-75	2000	750	200
EB-200-100	2000	1000	200
EB-220-75	2200	750	200
EB-220-100	2200	1000	200
EB-220-120	2200	1200	200
EB-250-100	2500	1000	200
EB-250-120	2500	1200	200
EB-250-160	2500	1600	200
EB-270-100	2700	1000	200
EB-270-120	2700	1200	200
EB-300-150	3000	1500	200
EB-300-180	3000	1800	200
ED-250-100	2500	1000	300
ED-280-150	2800	1500	300
ED-300-150	3000	1500	300
ED-300-180	3000	1800	300