FP-TYPE 橡膠墊片

Rubber Pad

◇上部及底部模製一層肋型止滑的設計。
◇墊片中心預留固定孔，安裝容易。
◇採用特殊橡膠材質，耐候性佳，使用壽命長。
◇適用設備：變壓器，慢速衝床，冰水主機，發電機，消防泵浦及各式落地式設備等。

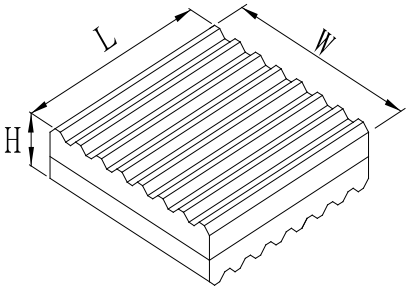

型號	L	W	H	荷重(Kg/cm²)
FP-120-25	120	120	25	5
FP-120-50	120	120	50	8
FP-150-25	150	150	25	5
FP-300-25	300	300	25	5

FN-TYPE 橡膠式避震器

Rubber Mounts

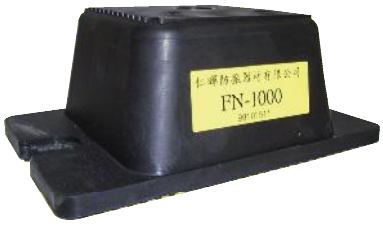

◇ FN-TYPE 內部包含一鋼製頂板及底板。
◇上部及底部模製一層肋型止滑的設計。
◇採用特殊橡膠材質，耐候性佳，使用壽命長。
◇適用設備：變壓器、慢速衝床、冰水主機、發電機及各式落地式設備。

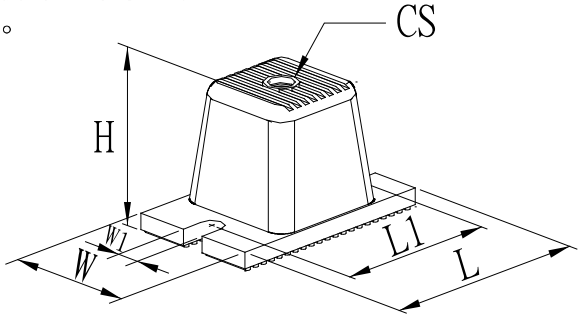

型號	尺寸mm						設計荷重 Kgs
	L	L1	W	W1	H	ØCS	
FN-150	100	77	55	10	50	M10	150
FN-450	130	100	80	14	70	M12	450
FN-1000	180	150	120	14	70	M16	1000