AS-TYPE 彈簧式避震器

Floor Spring and Neoprene Travel Limited

◇金屬外框採熱浸鍍鋅處理，耐候性佳。
◇極限螺栓維持與外框 12mm 之間隙，不會互相接觸。
◇彈簧外表防銹採粉體塗裝處理，使用壽命長。
◇彈簧撓度設計有 25mm, 防震效率佳。
◇外框底部提供 6mm 厚之耐磨膠墊，具防滑功能。
◇另有全不銹鋼材質可供選擇 , 防銹能力更佳。
◇具備水平調整螺栓可牢固的鎖在設備上。
◇適用設備 : 排送風機、分離式室外機、消防泵浦及各式落地式設備。

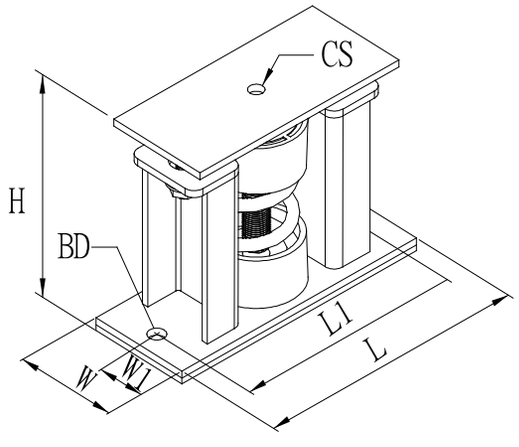

規格	尺寸mm						
	L	L1	W	W1	H	ØBD	ØCS
AS1	200	170	70	35	125	14	M12

型號	設計荷重 Kgs	適用撓度 mm	彈簧顏色
AS1-20	20	25	紅
AS1-30	30	25	橙
AS1-50	50	25	黃
AS1-80	80	25	綠

型號	設計荷重 Kgs	適用撓度 mm	彈簧顏色
AS1-130	130	25	藍
AS1-180	180	25	棕
AS1-250	250	25	紫
AS1-300	300	25	灰